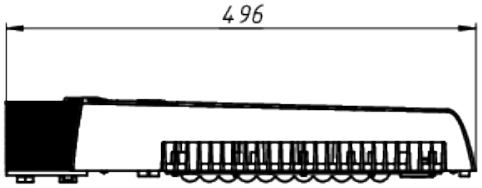

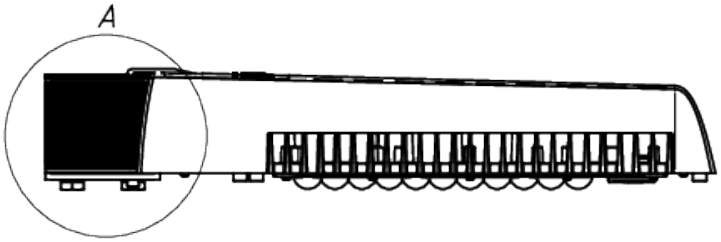

Вид – А

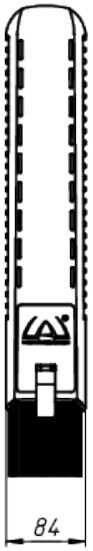

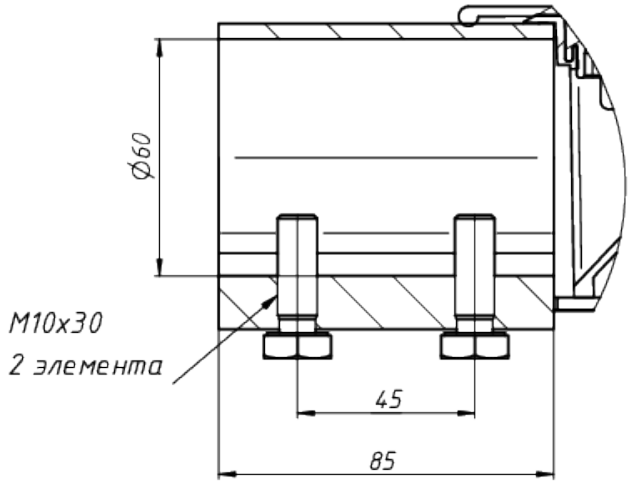

ЛАДЗАВОД СВЕТОТЕХНИКИ

*Документ сгенерирован автоматически. Дата генерации: 03-10-2024

Изм.	Лист	№ докум.	Подп.	Дата	LAD LED R500-1-120-36-35K 2Ex	Лист 1